Passo Paso Step 06

COLOCAR SAPATA ALINHADA COM DIVISÃO E LATERAIS
COLOQUE ZAPATO ALINEADO CON DIVISIÓN Y LADO
PLACE SHOE ALIGNED WITH DIVISION AND SIDE

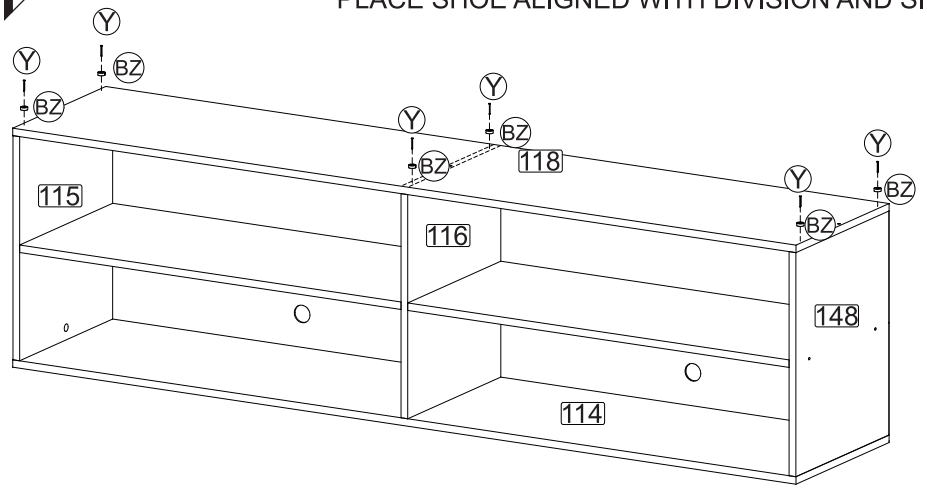

USE UM PARAFUSO COMO PONTEIRA
PARA FIXAR O PREGO ATÉ O FINAL

UTILICE UN TORNILLO COMO PUNTERO
PARA FIJAR EL CLAVO AL EXTREMO

USE A SCREW AS POINTER TO
FIX THE NAIL TO THE END

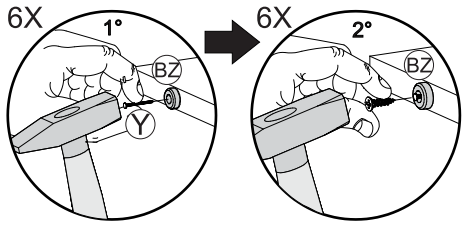

PESO DISTRIBUIDO DE MANEIRA UNIFORME | PESO DISTRIBUIDO DE MANERA UNIFORME | DISTRIBUTED WEIGHT SO UNIFORM

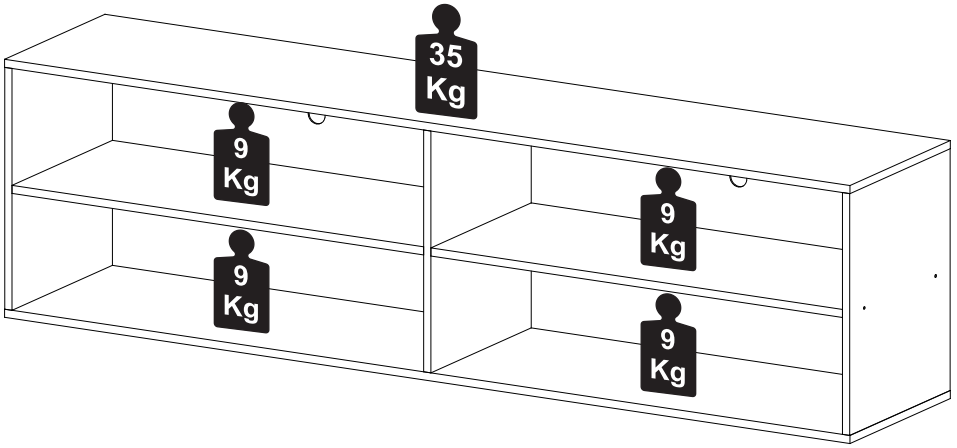

INSTRUÇÕES DE MONTAGEM
INSTRUCCIONES DE ARMADO
ASSEMBLY INSTRUCTIONS

REF.: MP1006

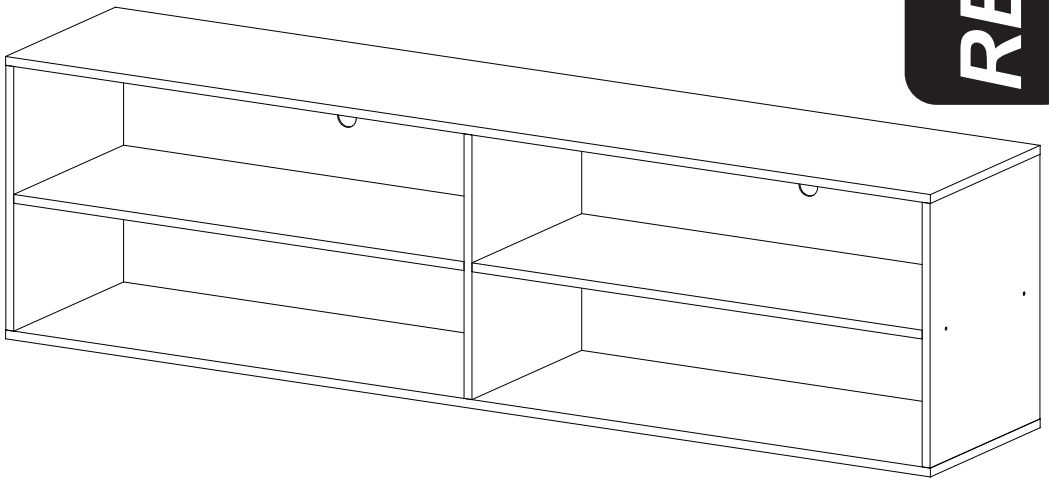

Para evitar o mofo e bolor com seu produto, em lugares úmidos e fechados, utilizar isoladores (mantas ou isopor) entre os produtos e a parede.
Recomendamos deixar seu produto em um ambiente seco e ventilado.

A garantia de fábrica não cobre más condições de uso do produto, bem como á exposição à umidade, entre outras situações alheias ao nosso controle.

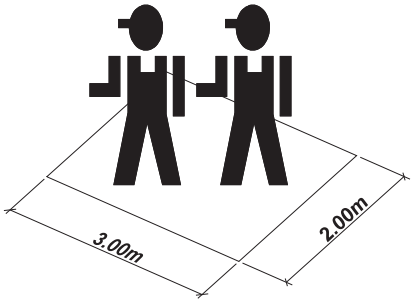

FERRAMENTAS NECESSÁRIAS
HERRAMIENTAS NECESARIAS
TOOLS NECESSARY

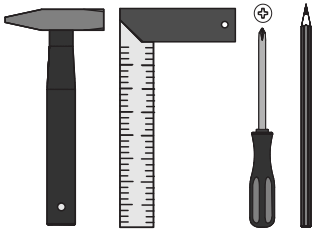



60 min

MULTIMÓVEIS
Rua Beatriz Dall'Onder, 266 • Distrito Industrial • CEP: 95706-350
Bento Gonçalves/RS • Brasil • Tel. +55 54 2102 4000
www.multimoveis.com • multimoveis@multimoveis.com
multimoveisbr multimoveis_br multimoveis_br

Ref.:MP1006 - 29/Setembro/2023 - 52625 - Rev. 06

LISTA DE FERRAGENS / LISTA DE MATERIALES / HARDWARE LIST

AE	Fixador de Costa	14
B	Paraf. 4,5 x 50	09
BX	COLA Bisnaga de cola 5gr	01
BZ	Sapata	06
H	Cavilha 8,0 x 30	12
J	Cavilha 8,0 x 50	02
K	Tampa Adesiva	04
O	Tambor Minifix	04
P	Paraf. Minifix	04
Y	Prego 10 x 10	64

Utilizar a régua abaixo para medir as ferragens:

Utilizar la regla abajo para medir los **Use the ruler below to measure the**

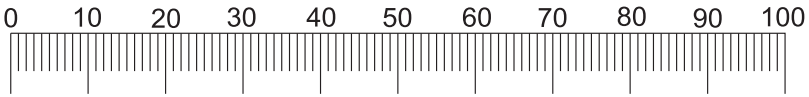

Medidas em mm / Medidas en mm / Measurements in

Passo Paso Step 05

MARQUE A LÁPIS O CENTRO DA DIVISÃO NAS COSTAS (119-216)
MARQUE A LÁPIZ EL CENTRO DE LA DIVISIÓN EN LAS COSTAS (119-216)
MARK IN PENCIL THE CENTER OF THE DIVISION ON THE COAST (119-216)

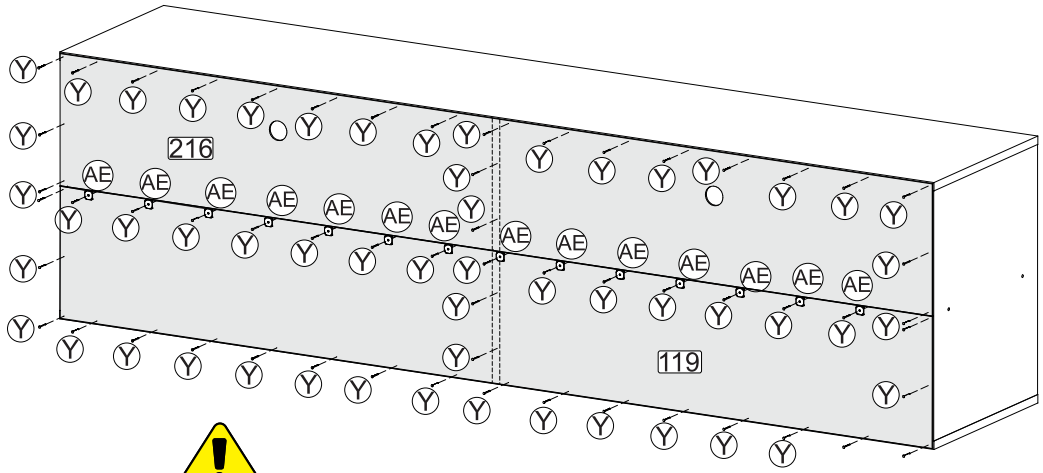

LADO SEM PINTURA FICA PARA TRÁS (119-216)
EL LADO SIN PINTAR ESTÁ ATRÁS (119-216)
UNPAINTED SIDE IS BACK (119-216)

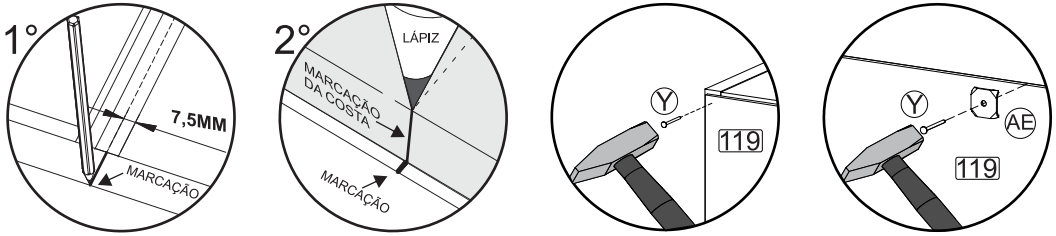

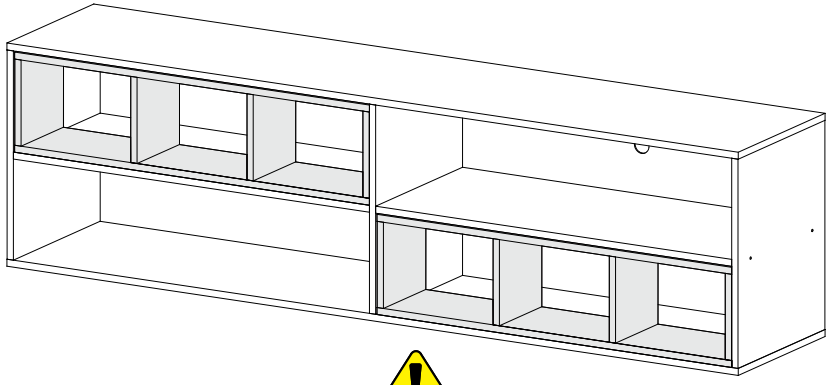

SE FOR USADO COM OS NICHOS (VENDIDO SEPARADO), MUDAR COLOCAÇÃO DAS COSTA
SI SE UTILIZA CON NICHOS (SE VENDEN POR SEPARADO), CAMBIE LA COLOCACIÓN EN LA COSTA
IF USED WITH NICHES (SOLD SEPARATELY), CHANGE COAST PLACEMENT

Ref.:MP1006 - 29/Setembro/2023 - 52625 - Rev. 06

Passo Paso Step 03

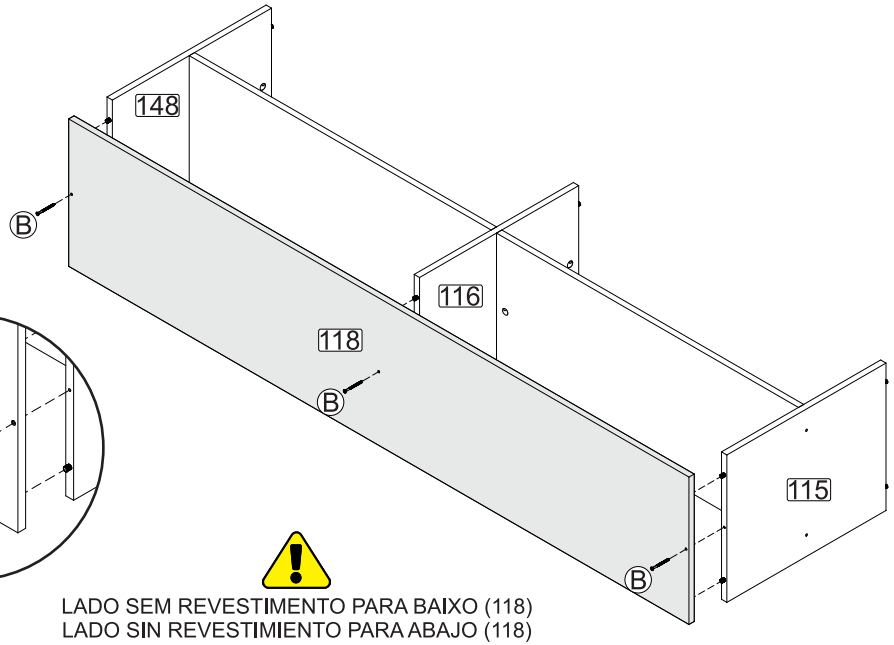

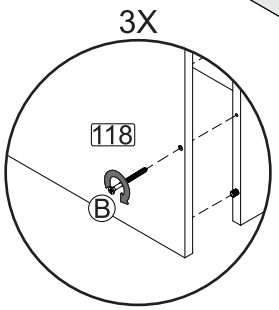

LADO SEM REVESTIMENTO PARA BAIXO (118)
LADO SIN REVESTIMIENTO PARA ABAJO (118)
SIDE WITHOUT COATING DOWN (118)

Passo Paso Step 04

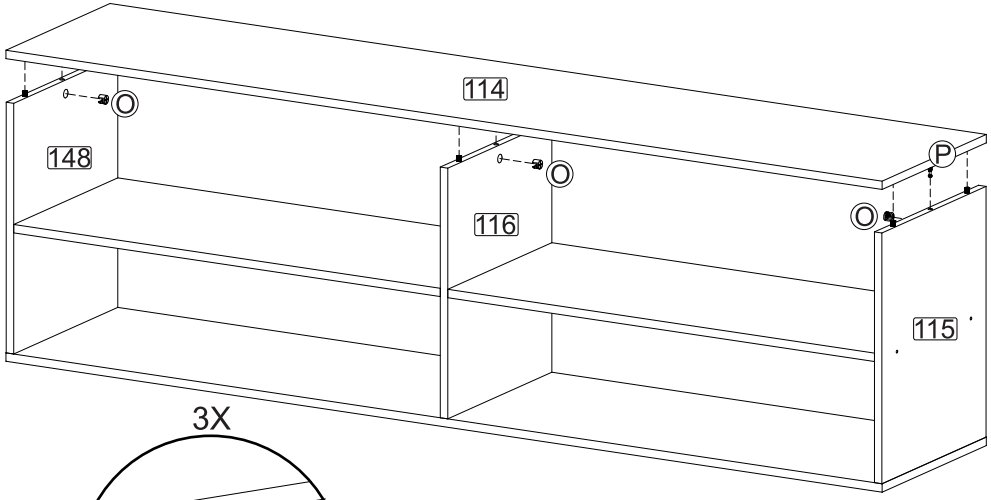

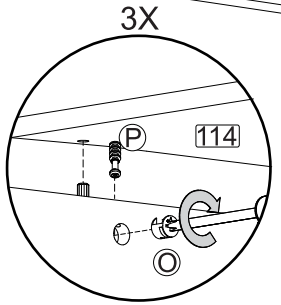

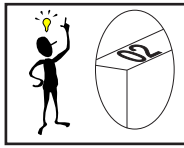

Senhor montador!
Informamos que a numeração das peças encontra-se no topo das mesmas conforme desenho ao abaixo.

Señor Armador!
Les informamos que la numeración de las piezas encuentranse arriba de las mismas, de acuerdo al modelo al abajo.

Dear Assembler!
We inform you that the number of each piece is located on the top of it, according to the model shown below.

Ref.:MP1006 - 29/Setembro/2023 - 52625 - Rev. 06

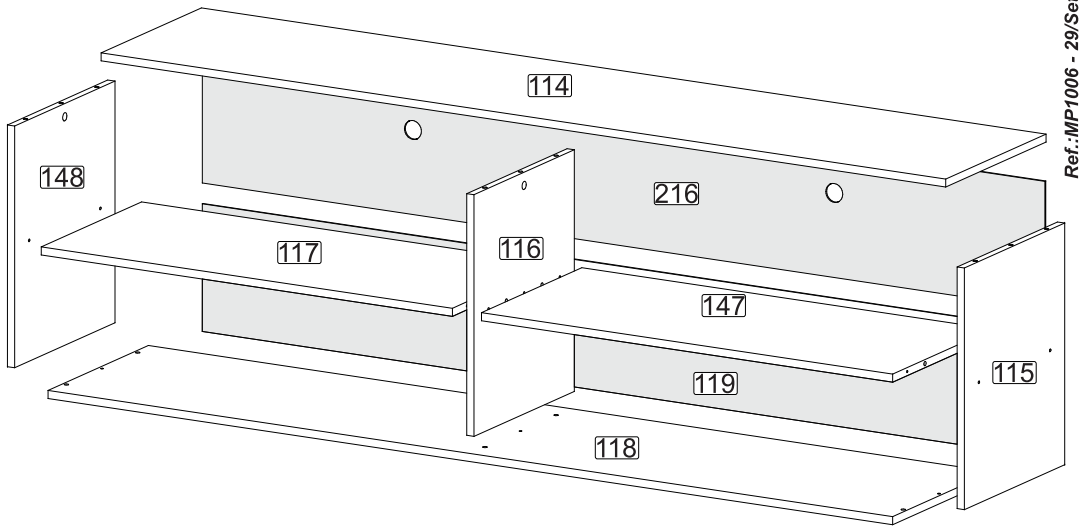

POR		ESP		ENG		
Nº	*DENOMINAÇÃO*	*Nº*	*DENOMINACIÓN*	*Nº*	*DESCRIPTION*	*MEDIDAS (mm)*
114	TAMPO	114	TAPA	114	TOP	1750X360X15
115	LATERAL DIREITA	115	LATERAL DERECHA	115	RIGHT SIDE	449X360X15
116	DIVISÃO	116	DIVISIÓN	116	DIVISION	449X360X15
117	PRATELEIRA ESQUERDA	117	ESTANTE IZQUIERDA	117	LEFT SHELF	852X360X15
118	BASE	118	BASE	118	BASE	1750X360X15
119	COSTA	119	RESPALDO	119	BACK	1746X237X3
147	PRATELEIRA DIREITA	147	ESTANTE DERECHA	147	RIGHT SHELF	852X360X15
148	LATERAL ESQUERDA	148	LATERAL IZQUIERDA	148	LEFT SIDE	449X360X15
216	COSTA C/ FURO	216	FONDO CON AGUJERO	216	BACK WITH HOLE	1746X237X3

PRÉ-MONTAGEM / PRÉ-ARMADO / PRÉ-ASSEMBLAGE

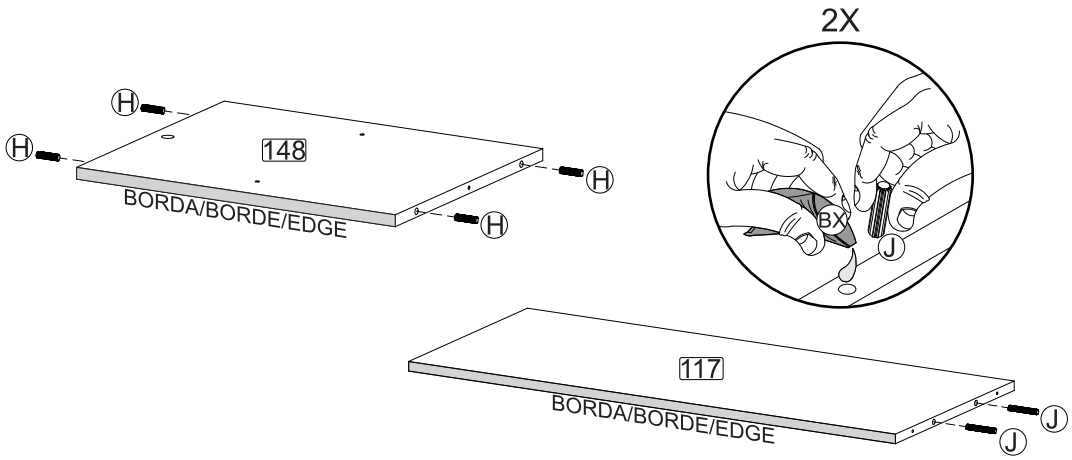

COLOCAR ACESSÓRIO (P), NA MESMA FACE DA FURACÃO INDICADA (116).
COLOQUE EL ACCESORIO (P), EN LA MISMA CARA DEL HURACÁN INDICADO (116).
PLACE ACCESSORY (P), ON THE SAME FACE OF THE INDICATED HURRICANE (116).

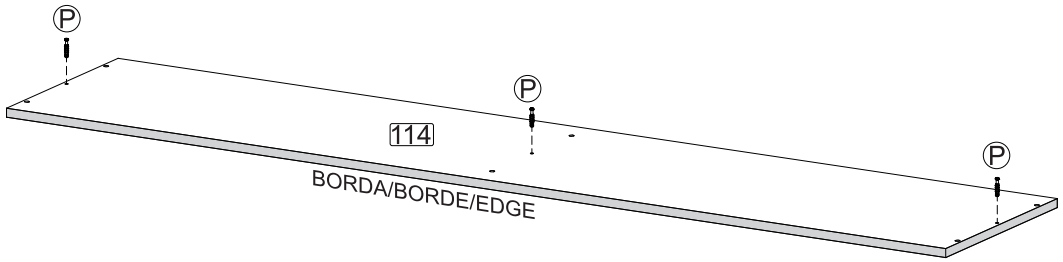

Passo Paso Step 01

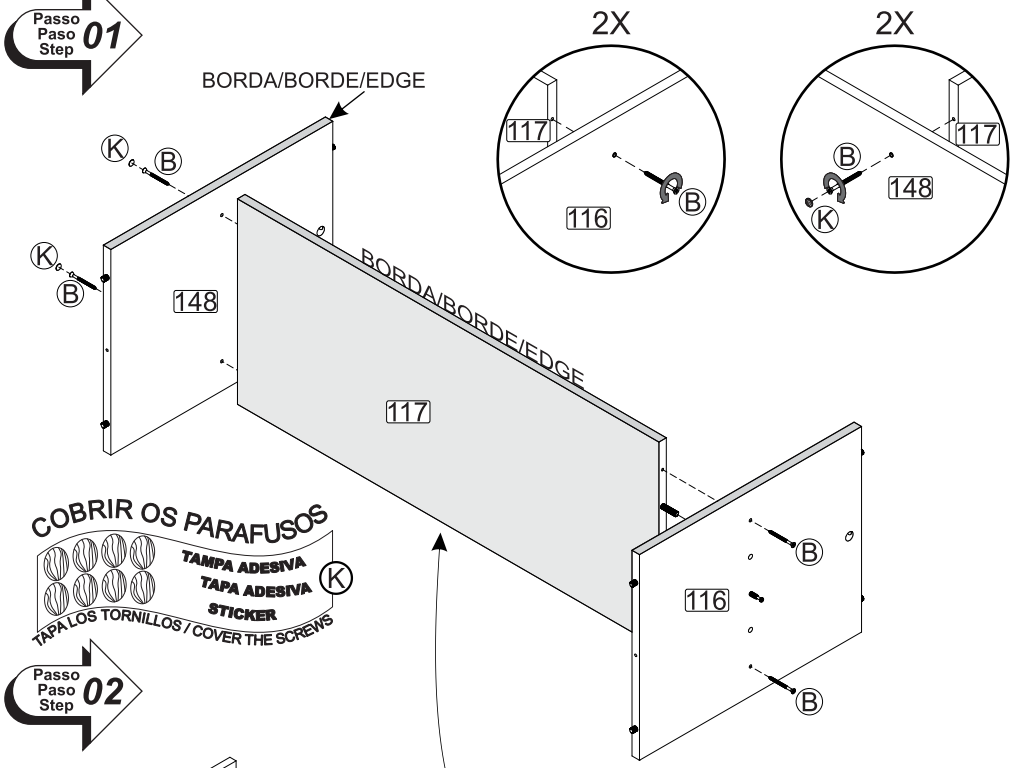

Passo Paso Step 02

LADO SEM REVESTIMENTO PARA BAIXO (117,147)
LADO SIN REVESTIMIENTO PARA ABAJO (117,147)
SIDE WITHOUT COATING DOWN (117,147)

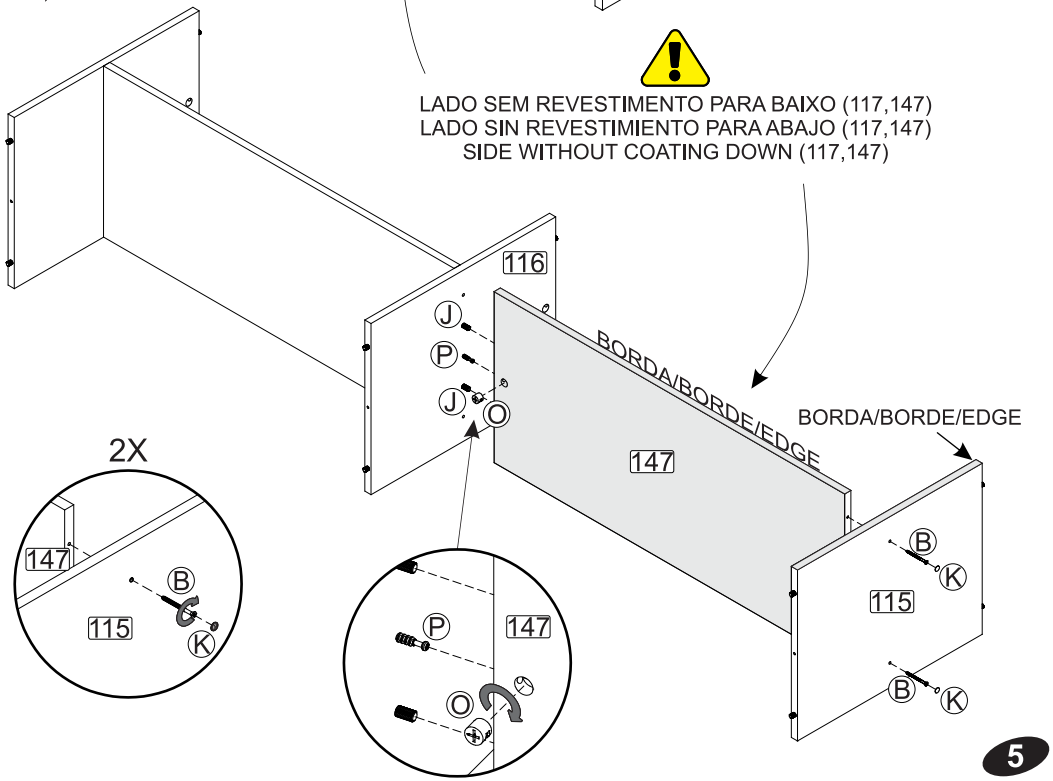

Ref.:MP1006 - 29/Setembro/2023 - 52625 - Rev. 06